| GROVE | HYDR.-ANLAGE NOTBETRIEB BGR159 OBERWAGEN<br>HYDR.-PLANT, EMERGENCY MODE BGR159 SUPERSTRUCTURE | BILDTAFEL<br>PICTORIAL DISPLAY | | | GMK 6400<br>BE 740<br>G 789 |
|---|---|---|---|---|---|
| | | 05.12 | 3201287-ETL # | 1/1 | |

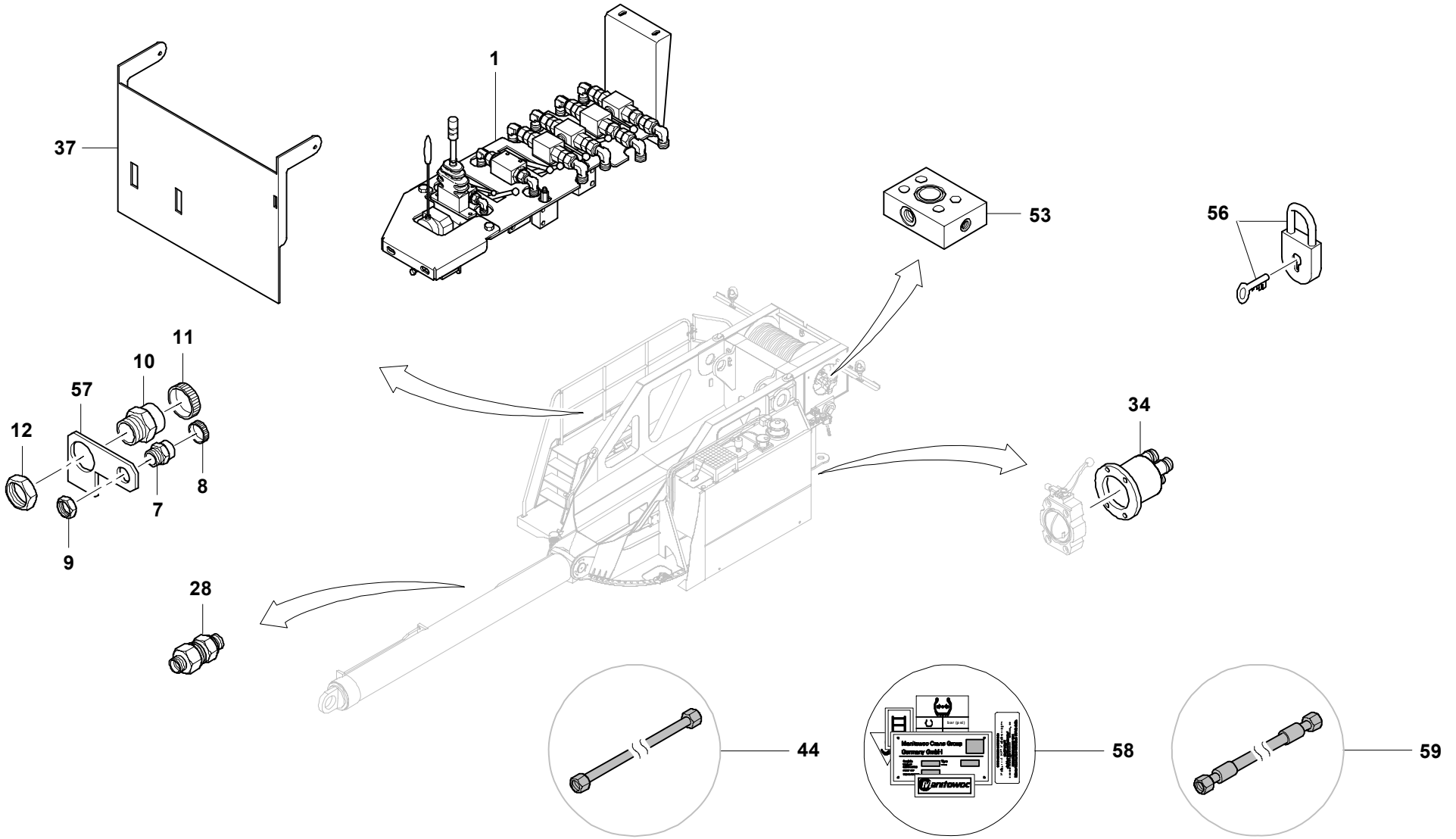


3201287-0-BL01-0512-6400